ELEVAH® 5B

Altezza massima di lavoro		5,15 m
Portata massima		200 kg
Numero Persone		1
Utilizzo		Interno
A	Altezza macchina chiusa	1690 mm
B	Altezza minima da terra*	290 mm
C	Altezza massima da terra al piano calpestio	3150 mm
D	Ingombro base	980 mm
E		700 mm
F	Dimensioni cestello	685 mm
G		600 mm
Peso macchina		608 kg
Dimensioni ruote motrici		Ø 160 x 50 mm
Dimensioni ruote girevoli		Ø 150 x 40 mm
PRESTAZIONI		
Alimentazione		Elettrica 24 V
Batterie		2 Pb Acido Trojan 12V 105Ah
Caricabatterie		110V – 220V 50/60HZ
H	Pendenza massima superabile	15%
Raggio di sterzata interno		0
Velocità massima (salita - discesa)		0,2 m/s
I	Pressione massima per ruota a pieno carico**	2,85 kN
Cicli di lavoro (con batterie cariche) ***		100

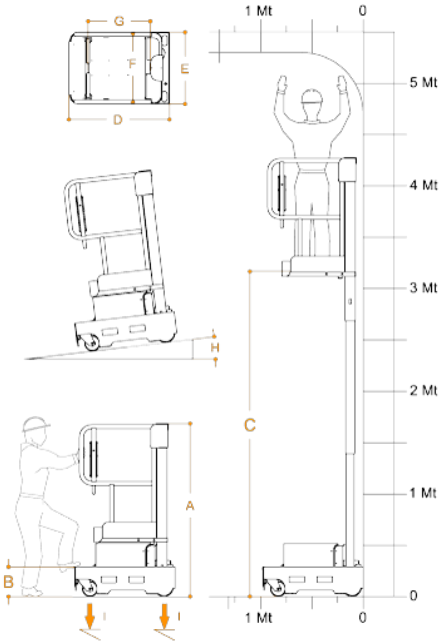

* E' presente un gradino intermedio

** Pressione massima considerando che il peso della piattaforma più il carico massimo a bordo del cestello siano completamente distribuiti su un solo lato della piattaforma (carico totalmente asimmetrico).

*** Per ciclo di lavoro si intende una semovenza di 20 m ed una salita e discesa completa alla massima altezza, con regolazione del piano di carico.

EN 280

Conforme alla norma **EN280**.
Omologazione per uso interno o uso esterno in assenza di vento.