ELEVAH® 5 Tires

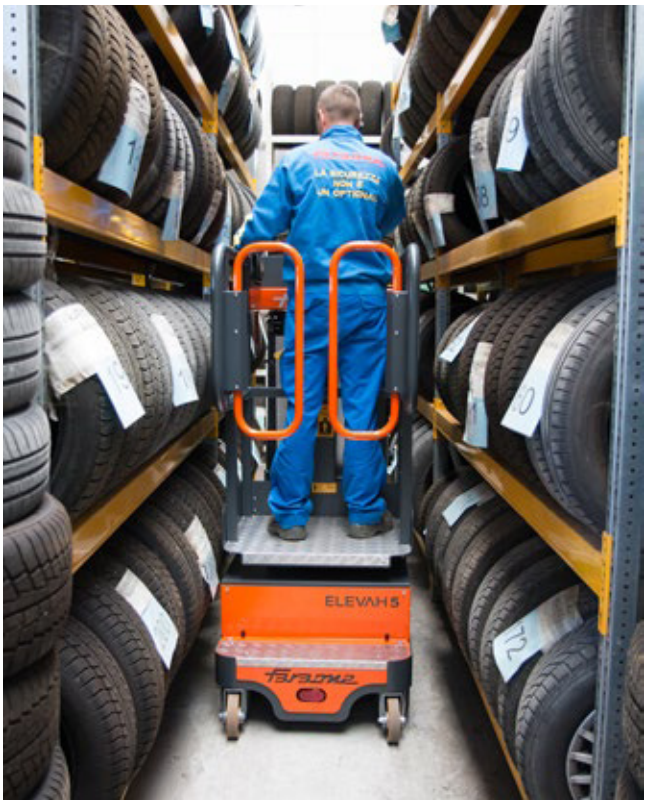

ELEVAH® 5 Tires

	Altezza massima di lavoro	5,15 m
	Portata massima	220 kg
	Numero Persone	1
	Utilizzo	Interno - Esterno
A	Altezza macchina chiusa	1690 mm
B	Altezza minima piano cestello	289 mm
C	Altezza massima piano cestello	3150 mm
D	Ingombro macchina	1790 mm
E		700 mm
F		1160 mm
G	Dimensioni cestello	685 mm
H		600 mm
	Peso macchina	775 kg
	Dimensioni ruote motrici	Ø 186 x 60 mm
	Dimensioni ruote girevoli	Ø 150 x 40 mm
PIANO TIRES		
I	Piano tires	595 mm
L		545 mm
	Regolazione	Elettrico
J	Corsa	1430 mm
	Altezza minima da terra	50 mm
	Altezza massima da terra	4075 mm
	Portata	120 kg
PRESTAZIONI		
	Alimentazione	24V
	Batterie	2 Pb Acido 12V 105Ah
	Caricabatterie	110V – 220V
M	Pendenza massima superabile	15%
	Pendenza massima superabile in quota	2,5%
	Raggio di sterzata interno	0
	Raggio di sterzata esterno	1060 mm
	Velocità massima (salita - discesa)	0,2 m/s
	Velocita massima di translazione	5,5 km/h
	Velocita massima di translazione in quota	1 km/h
N	Pressione massima per ruota a pieno carico*	3,4 kN
	Cicli di lavoro (con batterie cariche) **	100

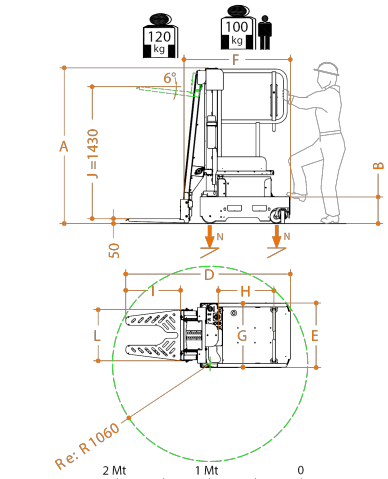

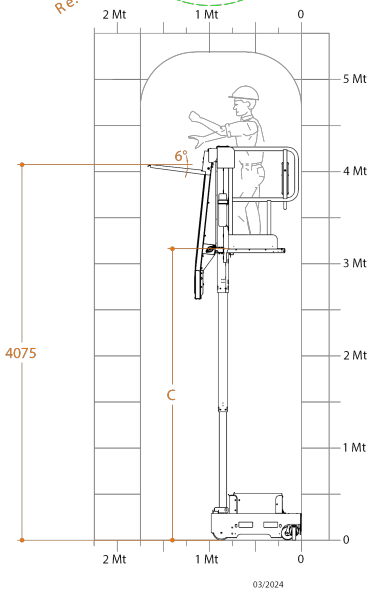

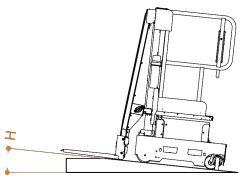

* Pressione massima considerando che il peso della piattaforma più il carico massimo a bordo del cestello siano completamente distribuiti su un solo lato della piattaforma (carico totalmente asimmetrico).

** Per ciclo di lavoro si intende una semovenza di 20 m ed una salita e discesa completa alla massima altezza, con regolazione del piano di carico.

CE Conforme alle norme europee sui carrelli elevatori con uomo in alto. UNI EN ISO 3691-1.